ANEXO D2.2

Estructura Tipo Triangular

VISTA FRONTAL

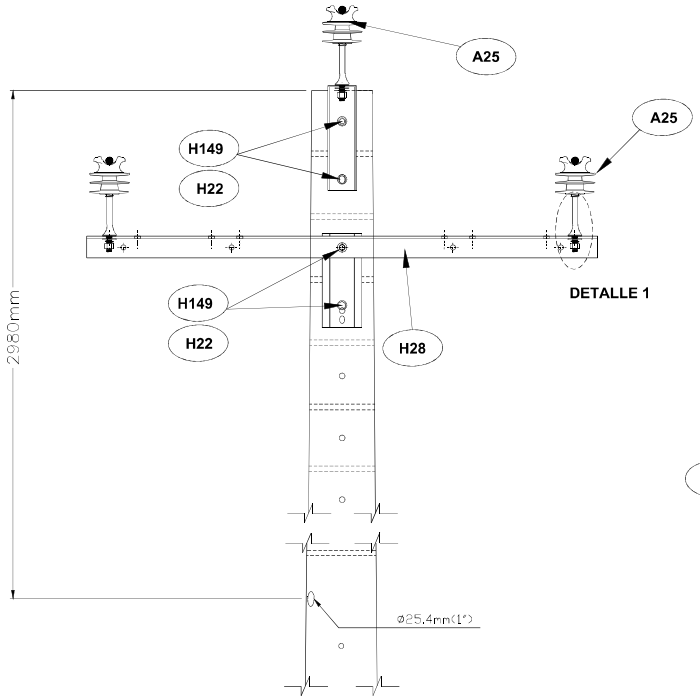

DETALLE 1
FIJACIÓN AISLADOR

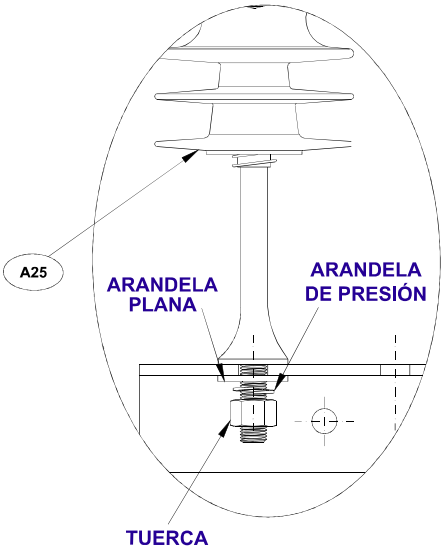

VISTA LATERAL

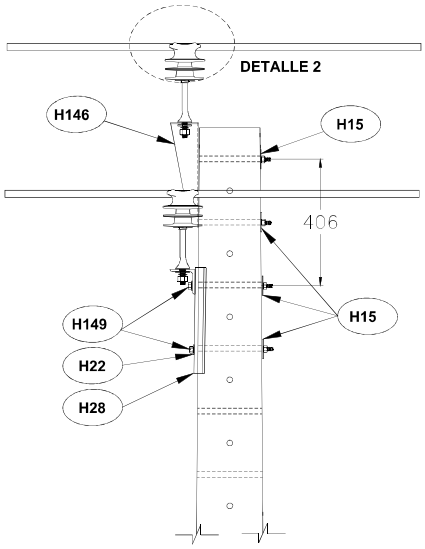

DETALLE 2
AMARRE ALAMBRE
DE ALUMINIO AISLADO Nº 8 AWG

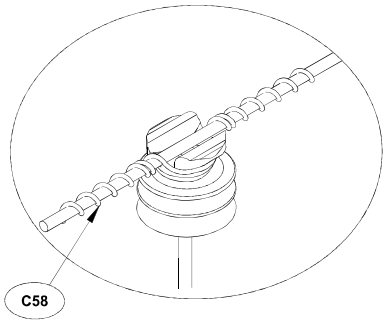

Notas:

*1 Aislamiento según condiciones ambientales

energía que transforma	ESTRUCTURA TIPO TRIANGULAR TRIFÁSICO ALINEACIÓN Y ÁNGULO MENOR A 5º 13.2 KV		FECHA	NOMBRE
		Aprobado	Ago-21	W. Sanchez
		Ultima Revisión	Ago-21	A. Giraldo
		Dibujó	Ago-21	S. Mesa
	ESTRUCTURAS LÍNEAS AÉREAS FORRADAS DE MEDIA TENSIÓN	CÓDIGO	MTF 232	
		REV.	HOJA	1/3

LISTADO DE MATERIALES

MTF 232 - 13,2 KV

SIMBOLO	CÓDIGO	DESCRIPCIÓN DE MATERIAL	UNIDAD	CANT.
H28	551265	CRUCETA ANGULAR METALICA 1400mm	u	1
H146	709770	SOPORTE VERTICAL DE CHAPA PARA AISLADOR TIPO POSTE	u	1
H22	440944	ARANDELA PLANA REDONDA 5/8"	u	4
H15	441264	ARANDELA CUADRADA CURVA GALV. 5/8"	u	4
H84	437655	PERNO CORTO AC. GALV. 3/4"-3/4"X3"	u	3
A11	OPCIÓN*1	AISLADOR TIPO POSTE	u	3
H149	437651	TORNILLO DE ACERO GALVANIZADO CON TUERCA 5/8 x 12"	u	4
C58	808488	ALAMBRE AISLADO No 8 AWG	m	6

A continuación se desglosan los materiales marcados con las diferentes opciones:

OPCIÓN	CÓDIGO	DESCRIPCIÓN DE MATERIAL	UNIDAD	CANT.
1	436991	AISLADOR PORCELANA TIPO POSTE 13,2 KV (ANSI-57-1)	u	3
	810569	AISLADOR PIN PARA RED FORRADA	u	3
	930954	AISLADOR COMPUESTO HIBRIDO 13,2 KV	u	3

Este listado no incluye los materiales para el sistema puesta tierra, remitase a las normas SPT

LISTADO DE MATERIALES

MTF 232 - 34,5 KV

SIMBOLO	CÓDIGO	DESCRIPCIÓN DE MATERIAL	UNIDAD	CANT.
H31	551267	CRUCETA ANGULAR METALICA 2400mm	u	1
H146	709770	SOPORTE VERTICAL DE CHAPA PARA AISLADOR TIPO POSTE	u	1
H22	440944	ARANDELA PLANA REDONDA 5/8"	u	4
H15	441264	ARANDELA CUADRADA CURVA GALV. 5/8"	u	4
H84	437655	PERNO CORTO AC. GALV. 3/4"-3/4"X3"	u	3
A11	OPCIÓN*1	AISLADOR TIPO POSTE	u	3
H149	437651	TORNILLO DE ACERO GALVANIZADO CON TUERCA 5/8 x 12"	u	4
C58	808488	ALAMBRE AISLADO No 8 AWG	m	6

A continuación se desglosan los materiales marcados con las diferentes opciones:

OPCIÓN	CÓDIGO	DESCRIPCIÓN DE MATERIAL	UNIDAD	CANT.
1	436992	AISLADOR PORCELANA TIPO POSTE 34,5 KV (ANSI-57-3)	u	3
	810569	AISLADOR PIN PARA RED FORRADA	u	3
	930954	AISLADOR LINEPOST 66 KV 1143mm ANSI 57-5	u	3

Este listado no incluye los materiales para el sistema puesta tierra, remitase a las normas SPT